Kensington®

SD5005T5 EQ Thunderbolt™ 5 Docking Station

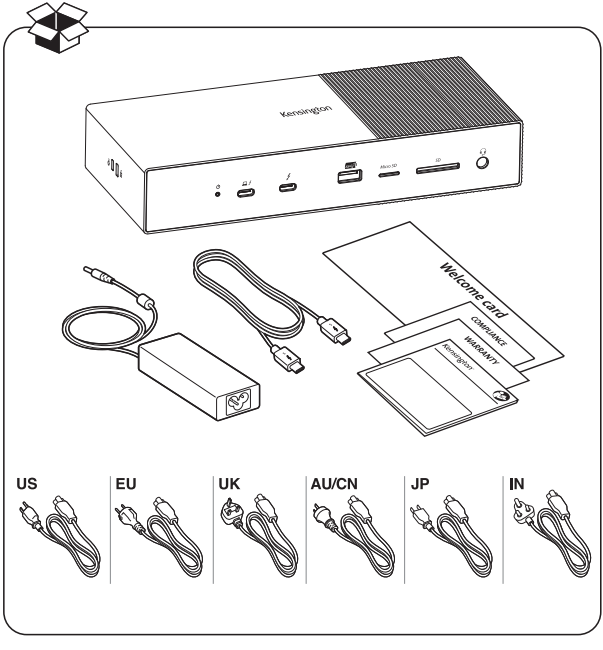

kensington.com/register

1

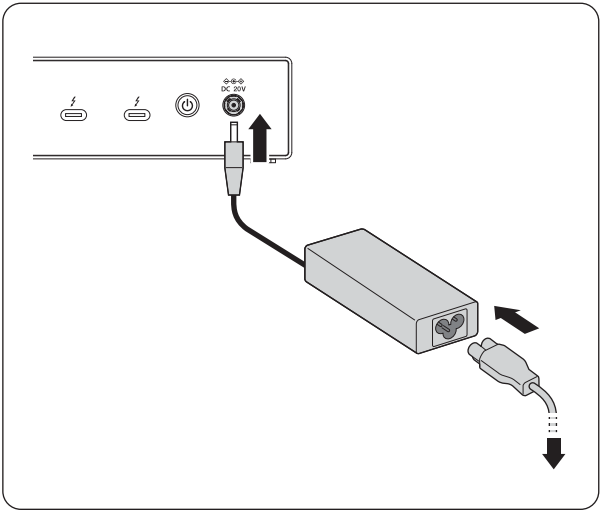

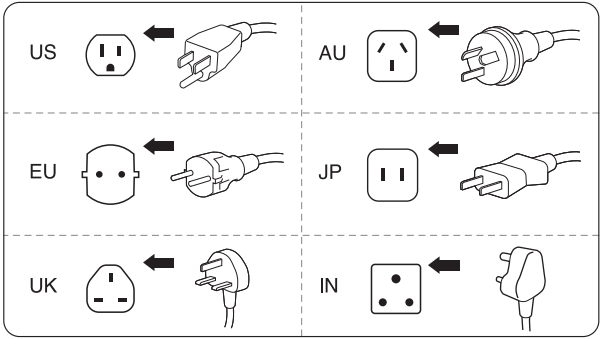

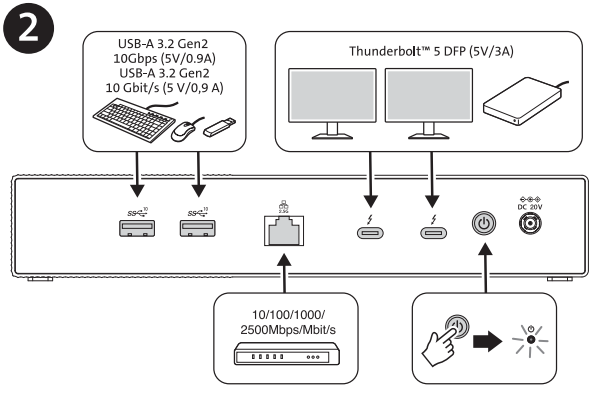
2
USB-A 3.2 Gen2
10Gbps (5V/0.9A)
USB-A 3.2 Gen2
10 Gbit/s (5 V/0,9 A)
Thunderbolt™ 5 DFP (5V/3A)
DC 20V
10/100/1000/
2500Mbps/Mbit/s

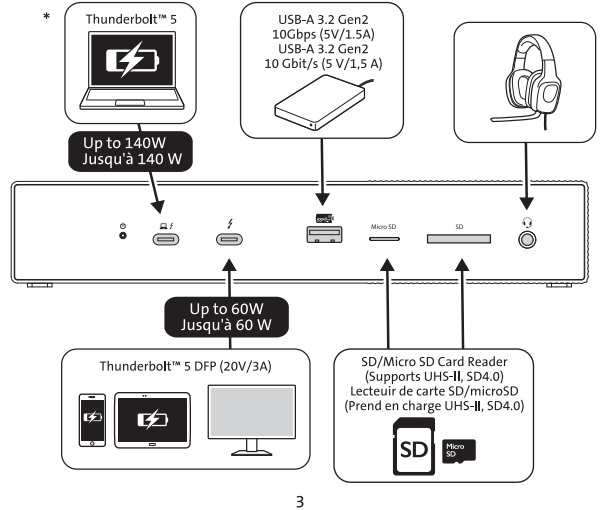
*
Thunderbolt™ 5
USB-A 3.2 Gen2
10Gbps (5V/1.5A)
USB-A 3.2 Gen2
10 Gbit/s (5 V/1,5 A)
Up to 140W
Jusqu'à 140 W
Micro SD
SD
Up to 60W
Jusqu'à 60 W
Thunderbolt™ 5 DFP (20V/3A)
SD/Micro SD Card Reader
(Supports UHS-II, SD4.0)
Lecteur de carte SD/microSD
(Prend en charge UHS-II, SD4.0)
SD
Micro SD

★ The connected devices powered by this docking station shall have a fire enclosure complying with IEC 60950-1 or IEC 62368-1. Please contact your device's manufacturer to confirm the above compliance.
★ Les appareils connectés alimentés par cette station d'accueil doivent être dotés d'un boîtier ignifuge conforme à la norme CEI 60950-1 ou CEI 62368-1. Veuillez contacter le fabricant de votre appareil pour vérifier la conformité ci-dessus.
★ Les appareils connectés alimentés par cette station d'accueil doivent avoir une enceinte coupe-feu conforme à la norme CEI 60950-1 ou CEI 62368-1. Veuillez contacter le fabricant de votre appareil pour valider la conformité aux normes indiquées ci-dessus.
★ Die über diese Dockingstation verbundenen Geräte verfügen über ein Brandschutz-Gehäuse, das mit IEC 60950-1 oder IEC 62368-1 übereinstimmt. Wenden Sie sich bitte an den Gerätehersteller, um die Einhaltung der oben genannten Anforderungen zu bestätigen.
★ I dispositivi collegati e alimentati tramite questa docking station devono essere dotati di un involucro a prova di incendio che soddisfi i requisiti dello standard IEC 60950-1 o IEC 62368-1. Contattare il produttore del dispositivo per confermare la conformità di cui sopra.
★ Os produtos conectados ligados a esta estação de ancoragem devem dispor de uma proteção contra incêndio em conformidade com a IEC 60950-1 ou IEC 62368-1. Contacte o fabricante do seu dispositivo para confirmar a conformidade indicada acima.
★ Los dispositivos conectados alimentados con esta estación de carga deben contar con una carcasa contra incendios conforme con las normas IEC 60950-1 y IEC 62368-1. Póngase en contacto con el fabricante de su dispositivo para confirmar el cumplimiento de lo anterior.
★ 由该扩展坞供电的连接设备应具备符合 IEC 60950-1 或 IEC 62368-1 标准的防火外壳。请联系您的设备制造商以确认上述合规性。
このドッキングステーションで駆動される接続デバイスには、IEC 60950-1またはIEC 62368-1に準
★ يجب أن تتضمن الأجهزة المتصلة التي تعمل باستخدام محطة الإرساء هذه غطاءً للحماية من الحرائق يتوافق مع المعيار IEC 60950-1 أو IEC 62368-1. يُرجى الاتصال بالشركة المصنّعة للجهاز لتأكيد التوافق الموضح أعلاه.

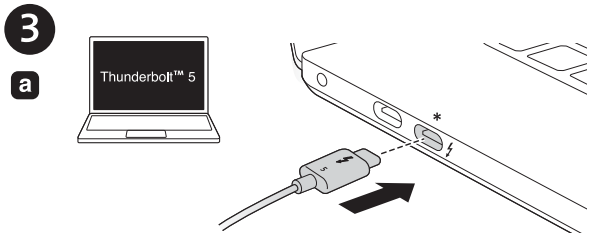

*Laptop must support the USB-C® PD 3.1 EPR (Extended Power Range) standard for 140W charging.
*L'ordinateur portable doit prendre en charge la norme USB-C® PD 3.1 EPR (Extended Power Range) pour une charge de 140 W.
*L'ordinateur portable doit prendre en charge la norme USB-C® 3.1 EPR (Extended Power Range) pour une charge de 140 W.
*Laptop muss den Standard USB-C® PD 3.1 EPR (Extended Power Range) für 140-W-Aufladung unterstützen.
*Il portatile deve supportare lo standard USB-C® PD 3.1 EPR (Extended Power Range) per la ricarica a 140 W.
*O laptop deve suportar o padrão USB-C® PD 3.1 EPR (Extended Power Range) para carregamento de 140W.
*El portátil debe soportar el estándar USB-C® PD 3.1 EPR (Extended Power Range) para la carga de 140W.
*笔记本电脑必须支持USB-C® PD 3.1 EPR（扩展功率范围）标准以进行140W充电。
*ノートPCは140Wで充電するためにはUSB-C® PD3.1 EPR(Extended Power Range)企画に対応している必要があります。
*.للشحن بقدرة 140 واط USB-C® PD 3.1 يجب أن يدعم الكمبيوتر المحمول معيار نطاق الطاقة الممتد (EPR) لتقنية

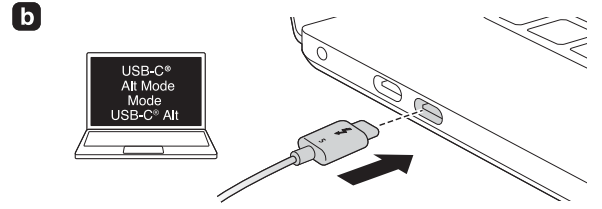

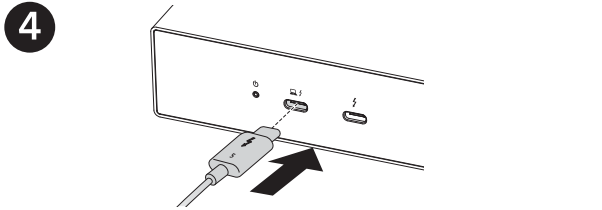

5

 High Resolution Haute résolution	Thunderbolt™ 5 (Windows)	Thunderbolt™ 4[2] USB 4[2] (Windows)	USB-C® Alt Mode[2] Mode USB-C® Alt [2] (Windows)
	Up to 8K @ 60Hz	Up to 8K @ 60 Hz[1]	Up to 6K @ 60Hz
	Up to 8K @ 60 Hz[1]	Up to 8K @ 60 Hz[1]	X
	Up to 4K @ 144 Hz[1]	X	X

[1] To achieve maximum resolution, Display Stream Compression (DSC) is required.
Your host device must support Thunderbolt™ 5 for up to triple displays; Thunderbolt™ 4 supports up to dual displays. Achieving triple displays with maximum resolution and high refresh rates depends on the capabilities of the host device, monitors, and cables used.
[2] The dock's capabilities are reduced when connected to a non-Thunderbolt™ 5 laptop, including Thunderbolt™ 4/USB4 (40Gbps) or USB-C® Alt mode (10Gbps), with each representing the maximum bandwidth.
[3] Prosumers who play games should follow device usage
guidelines to prevent laptop throttling and ensure stable power delivery of 140 watts. It is advisable to avoid connecting high-power devices (up to 60W) during gameplay.
[4] Casual gamers can freely allocate power; their laptop allows power allocation during gameplay to charge other devices, such as a tablet or other device up to 60W

High Refresh Rate Taux de rafraîchissement élevé	Thunderbolt™ 5 (Windows)	Thunderbolt™ 4[2] / USB 4[2](Windows)
	Up to 1080p @ 540 Hz[1]	Up to 4K @ 120Hz[1] or 1440p @ 240Hz[1]
	Up to 4K @ 144 Hz[1]	Up to 1080p @ 120Hz[1]
	Up to 4K @ 144 Hz[1]	X

[1] Pour atteindre la résolution maximale, l'algorithme Display Stream Compression (DSC) est requis. Votre appareil hôte doit prendre en charge Thunderbolt™ 5 pour connecter jusqu'à trois écrans ; Thunderbolt™ 4 permet la prise en charge de deux écrans maximum.
L'obtention de trois affichages avec une résolution maximale et des taux de rafraîchissement élevés dépend des capacités de l'appareil hôte, des moniteurs et des câbles utilisés.
[2] Les capacités de la station d'accueil sont réduites lorsqu'elle est connectée à un ordinateur portable non Thunderbolt™ 5, notamment Thunderbolt™ 4/USB4 (40 Gbit/s) ou mode USB-C® Alt (10 Gbit/s), chacun représentant la bande passante maximale.
[3] Les prosommateurs qui jouent à des jeux doivent suivre les directives d'utilisation de l'appareil pour éviter le ralentissement de l'ordinateur portable et assurer une alimentation stable de 140 watts.
Il est déconseillé de connecter des appareils de grande puissance (jusqu'à 60 W) lorsque vous jouez.
[4] Les joueurs occasionnels peuvent allouer librement la puissance ; leur ordinateur portable permet d'allouer de la puissance pendant le jeu pour charger d'autres appareils, tels qu'une tablette ou un autre appareil d'une puissance maximale de 60 watts.

6 Optimizing Your Laptop Experience
Optimisez l'expérience de votre ordinateur portable

Prosumers[3]
Prosommateurs[3]

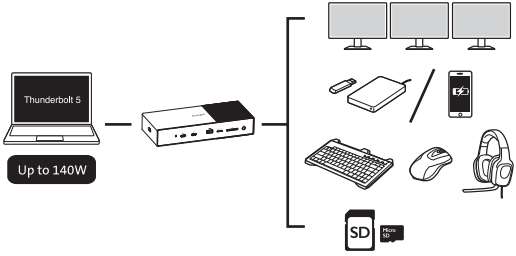

Casual Gamers[4]
Joueurs occasionnels[4]

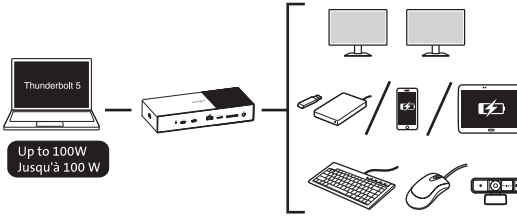

EN [1] To achieve maximum resolution, Display Stream Compression (DSC) is required. Your host device must support Thunderbolt™ 5 for up to triple displays; Thunderbolt™ 4 supports up to dual displays.
Achieving triple displays with maximum resolution and high refresh rates depends on the capabilities of the host device, monitors, and cables used.
[2] Les capacités de la station d'accueil sont réduites lorsqu'elle est connectée à un ordinateur portable non Thunderbolt™ 5, notamment Thunderbolt™ 4/USB4 (40 Gbit/s) ou mode USB-C® Alt (10 Gbit/s), chacun représentant la bande passante maximale.
[3] Prosumers who play games should follow device usage guidelines to prevent laptop throttling and ensure stable power delivery of 140 watts. It is advisable to avoid connecting high-power devices (up to 60W) during gameplay.
[4] Casual gamers can freely allocate power; their laptop allows power allocation during gameplay to charge other devices, such as a tablet or other device up to 60W.

FR-CA [1] Pour atteindre la résolution maximale, l'algorithme Display Stream Compression (DSC) est requis.
Votre appareil hôte doit prendre en charge Thunderbolt™ 5 pour connecter jusqu'à trois écrans ; Thunderbolt™ 4 permet la prise en charge de deux écrans maximum.
L'obtention de trois affichages avec une résolution maximale et des taux de rafraîchissement élevés dépend des capacités de l'appareil hôte, des moniteurs et des câbles utilisés.
[2] Les capacités de la station d'accueil sont réduites lorsqu'elle est connectée à un ordinateur portable non Thunderbolt™ 5, notamment Thunderbolt™ 4/USB4 (40 Gbit/s) ou mode USB-C® Alt (10 Gbit/s), chacun représentant la bande passante maximale.
[3] Les prosommateurs qui jouent à des jeux doivent suivre les directives d'utilisation de l'appareil pour éviter le ralentissement de l'ordinateur portable et assurer une alimentation stable de 140 watts.
Il est déconseillé de connecter des appareils de grande puissance (jusqu'à 60 W) lorsque vous jouez.
[4] Les joueurs occasionnels peuvent allouer librement la puissance ; leur ordinateur portable permet d'allouer de la puissance pendant le jeu pour charger d'autres appareils, tels qu'une tablette ou un autre appareil d'une puissance maximale de 60 watts.

DE [1] Zur Erzielung der maximalen Auflösung ist Display Stream Compression (DSC) erforderlich.
Ihr Host-Gerät muss für bis zu drei Anzeigegeräte Thunderbolt™ 5 unterstützen; Thunderbolt™ 4 unterstützt bis zu zwei Anzeigegeräte.
Die Realisierung von drei Anzeigegeräten mit maximaler Auflösung und hohen Bildwiederholfrequenzen hängt von den Fähigkeiten der verwendeten Host-Geräte, Monitore und Kabel ab.
[2] Die Fähigkeiten des Docks werden reduziert, wenn eine Verbindung zu einem Laptop besteht, der nicht Thunderbolt™ 5 entspricht, einschließlich Thunderbolt™ 4/USB4 (40 Gb/s) oder USB-C® Alt Mode (10 Gb/s), was jeweils die maximale Bandbreite darstellt.
[3] Prosumenten, die spielen, sollten die Nutzungsrichtlinien des Gerätes befolgen, damit ihr Laptop nicht gedrosselt und eine stabile Stromversorgung von 140 Watt gewährleistet wird. Sie sollten während des Spielens keine leistungshungrigen Geräte (bis 60 W) anschließen.
[4] Gelegenheitsgamer können Leistung frei zuweisen; ihr Laptop ermöglicht die Leistungszuweisung während des Spielens, um andere Geräte, wie einen Tablet oder ein anderes Gerät mit bis zu 60 W, aufzuladen.

FR [1] Pour obtenir une résolution maximale, la compression du flux d'affichage (DSC) est requise. Votre appareil hôte doit prendre en charge Thunderbolt™ 5 pour un maximum de trois écrans ; Thunderbolt™ 4 prend en charge un maximum de deux écrans.
L'obtention d'une résolution maximale avec des taux de rafraîchissement élevés pour trois écrans dépend des capacités de l'appareil hôte, des écrans et des câbles utilisés.
[2] Les capacités de la station d'accueil sont réduites lorsque celle-ci est connectée à un ordinateur portable non Thunderbolt™ 5, y compris Thunderbolt™ 4/USB4 (40 Gbit/s) ou USB-C® Alt mode (10 Gbit/s), chacun représentant la bande passante maximale.
[3] Les prosommateurs qui jouent à des jeux doivent suivre les directives d'utilisation de l'appareil pour éviter l'étranglement de l'ordinateur portable et assurer une alimentation stable de 140 watts. Il est conseillé d'éviter de connecter des appareils à forte puissance (jusqu'à 60 W) en cours de jeu.
[4] Les joueurs occasionnels peuvent librement allouer de l'énergie. Leur ordinateur portable permet d'allouer de l'énergie en cours de jeu pour charger d'autres appareils, comme une tablette ou un autre appareil jusqu'à 60 W.

IT [1] Per ottenere la massima risoluzione, è necessaria la compressione del flusso di visualizzazione (DSC, Display Stream Compression).
Il dispositivo host deve supportare Thunderbolt™ 5 per massimo tre display; Thunderbolt™ 4 supporta massimo due display.
Il raggiungimento di una tripla visualizzazione con la massima risoluzione e frequenze di aggiornamento elevate dipende dalle capacità del dispositivo host, dei monitor e dei cavi utilizzati.
[2] Le funzionalità del dock si riducono quando è collegato a un portatile diverso da Thunderbolt™ 5, tra cui Thunderbolt™ 4/USB4 (40 Gbps) o USB-C® Alt mode (10 Gbps), ciascuno dei quali rappresenta la larghezza di banda massima.
[3] I prosumer che praticano il gaming devono attenersi alle linee guida sull'utilizzo del dispositivo per evitare il throttling del portatile e garantire un'erogazione di potenza stabile di 140 watt. È consigliabile evitare di collegare dispositivi ad alta potenza (fino a 60 W) durante il gioco.
[4] I gamer occasionali possono utilizzare liberamente l'energia; il portatile consente di ripartire l'energia durante il gioco per ricaricare altri dispositivi, ad esempio un tablet o un altro dispositivo fino a 60 W.

ES [1] Para obtener la máxima resolución se requiere Compresión de flujo de visualización (DSC). El dispositivo anfitrión debe ser compatible con Thunderbolt™ 5 para hasta tres pantalla; Thunderbolt™ 4 es compatible con pantallas duales.
Conseguir pantallas triples con la máxima resolución y las frecuencias de actualización más altas depende de las capacidades del dispositivo anfitrión, monitores y cables utilizados.
[2] Las capacidades de la conexión se reducen cuando se conecta a un ordenador portátil que no sea Thunderbolt™ 5 incluido el Thunderbolt™ 4/USB4 (40 Gbps) o USB-C® modo Alt (10 Gbps), cada uno de los cuales representando la anchura de banda máxima.
[3] LLos prosumidores que juegan deben seguir las directrices de uso del dispositivo para evitar la ralentización del portátil y garantizar un suministro estable de energía de 140 vatios. Se recomienda evitar conectar dispositivos de alta potencia (hasta 60 W) durante el juego.
[4] Los jugadores ocasionales pueden asignar energía libremente; su portátil permite asignar energía durante el juego para cargar otros dispositivos, como una tablet u otro dispositivo de hasta 60 W.

PT [1] Para atingir a resolução máxima, é necessário o Display Stream Compression (DSC).
O seu dispositivo anfitrião deve suportar Thunderbolt™ 5 para até três ecrãs; o Thunderbolt™ 4 suporta até dois ecrãs.
Conseguir três ecrãs com resolução máxima e altas taxas de atualização depende das capacidades do dispositivo anfitrião, dos monitores e dos cabos utilizados.
[2] As capacidades de estação de ancoragem ficam reduzidas se estabelecer ligação a um computador portátil que não seja Thunderbolt™ 5, incluindo Thunderbolt™ 4/USB4 (40 Gbps) ou modo USB-C® Alt (10 Gbps), sendo que cada um representa a largura de banda máxima.
[3] Os Prosumers que jogam devem seguir as diretrizes de utilização do dispositivo para evitar a limitação do computador portátil e garantir um fornecimento de energia estável de 140 watts. É aconselhável evitar ligar dispositivos de alta potência (até 60 W) durante o jogo.
[4] Os jogadores casuais podem atribuir energia livremente; o seu computador portátil permite a atribuição de energia durante o jogo para carregar outros dispositivos, como um tablet ou outro dispositivo de até 60 W.

CN [1] 要实现最高分辨率，需启用 DSC（显示流压缩）技术。
您的主机设备需支持 Thunderbolt™ 5, 方可驱动最多三屏显示； Thunderbolt™ 4 支持最多双屏显示。
能否以最高分辨率和高刷新率驱动三屏显示，取决于所用主机设备、显示器和线缆的性能。
[2] 当连接至非 Thunderbolt™ 5 规格的笔记本电脑，包括 Thunderbolt™ 4/USB4 (40Gbps) 或 USB-C® 替代模式 (10Gbps) 时，扩展坞的性能会下降。括号中数值代表各自的最大带宽。
[3]玩游戏的专业用户应遵循设备使用指南，以防止笔记本电脑降速并确保稳定的140瓦电源供应。建议在游戏期间避免连接高功率设备（最高60W）。
[4] 闲游戏玩家可以自由分配电力；他们的笔记本电脑允许在游戏过程中分配电力，以对其他设备进行充电，例如平板电脑或其他高达60瓦的设备。

JP [1] 最大の解像度を実現するにはディスプレイストリーム圧縮 (DSC) が必要です。
画面数が3枚またはそれ以下の場合、ホストデバイスがThunderbolt™ 5に対応している必要があります。デュアル画面以下の場合、Thunderbolt™ 4に対応している必要があります。
使用するホストデバイス、モニター、ケーブルの性能によって、最大の解像度でリフレッシュレートが高い3枚の画面表示を実現できるかどうかが決定されます。
[2] Thunderbolt™ 5に対応しないノートパソコン (Thunderbolt™ 4/USB4 (40 Gbps) またはUSB-C® Altモード (10 Gbps) を含む。これらの数値は最大帯域幅を表す) に接続した場合、ドックの能力が低下します。
[3]ゲームで使用する場合は、ノートPCのスロットリングを防ぎ、140Wの安定した電力供給を確保するために、デバイスの取扱説明書に従う必要があります。ゲームでの使用中に高出力デバイス（最大60W）を接続することは推奨致しません。
[4]ライトにゲームで使用する場合、自由に電力を割り当てることができます。ノートPCをゲームをプレイしながら他のデバイス（タブレットや他のデバイスを最大60W）に充電するための電力割当を行うことができます。

AE [1] لتحقيق أقصى دقة، يتطلب الأمر استخدام ميزة ضغط تدفق العرض (Display Stream Compression - DSC).
يجب أن يدعم جهازك المضيف منفذ Thunderbolt™ 5 لعرض ما يصل إلى ثلاث شاشات؛ بينما يدعم منفذ Thunderbolt™ 4 ما يصل إلى شاشتين.
يعتمد تحقيق عرض ثلاث شاشات بأقصى دقة ومعدلات تحديث عالية على إمكانيات الجهاز المضيف والشاشات والكابلات المستخدمة.
[2] تقل إمكانيات محطة الإرساء عند توصيلها بجهاز كمبيوتر محمول لا يدعم منفذ Thunderbolt™ 5، بما في ذلك منفذ Thunderbolt™ 4/USB4 (40 جيجابت في الثانية) أو USB-C® وضع Alt (10 جيجابت في الثانية)، حيث يمثل كل منهما الحد الأقصى للنطاق الترددي.
[3]يجب على المستهلكين المحترفين الذين يلعبون الألعاب اتباع إرشادات استخدام الجهاز لمنع تقليل سرعة الكمبيوتر المحمول وضمان توصيل الطاقة بشكل مستقر بقدرة 140 واط. يُنصح بتجنب توصيل الأجهزة عالية الطاقة (ما يصل إلى 60 واط) في أثناء اللعب.
[4]يمكن للاعبين العاديين توزيع الطاقة كما يشاؤون؛ حيث يسمح الكمبيوتر المحمول الخاص بهم بتوزيع الطاقة في أثناء اللعب لشحن الأجهزة الأخرى، مثل الجهاز اللوحي أو جهاز آخر تصل قدرته إلى 60 واط.

7 Initial Thunderbolt 4/5 connection for Windows
Connexion Thunderbolt 4/5 initiale pour Windows

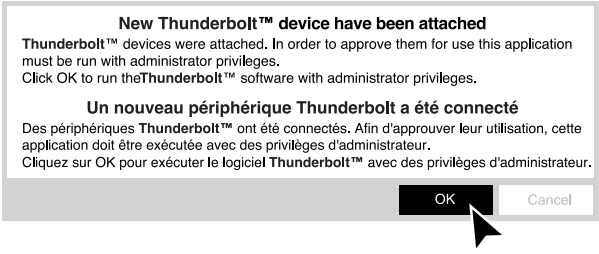

6.1 Manage Thunderbolt 4/5 devices and settings later
Gérer les périphériques Thunderbolt 4/5 et les paramètres ultérieurement



6.2

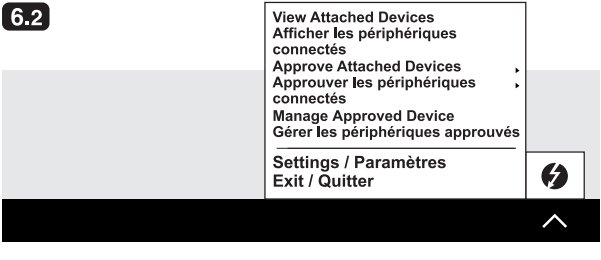

Sold separately
Vendu séparément

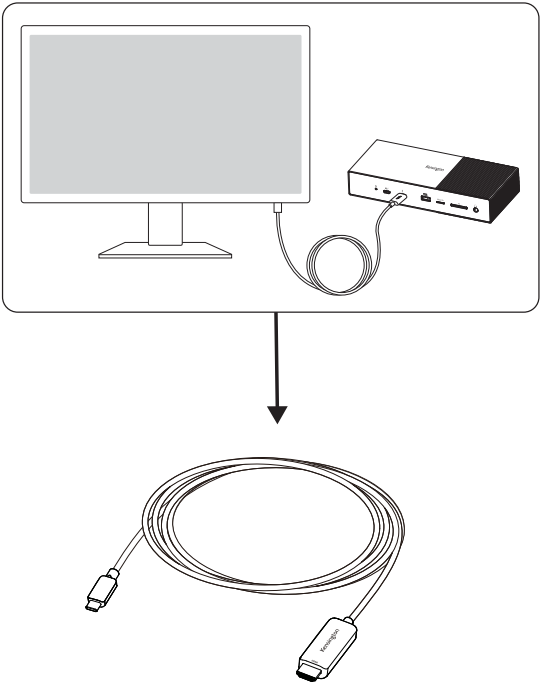

Recommended / Recommandé:
K38343WW USB-C® to HDMI® Unidirectional 8K Cable (M/M)
for Monitor Display.
K38343WW Câble 8K unidirectionnel USB-C® vers HDMI® (M/M)
pour moniteur.

Sold separately / Vendu séparément

1

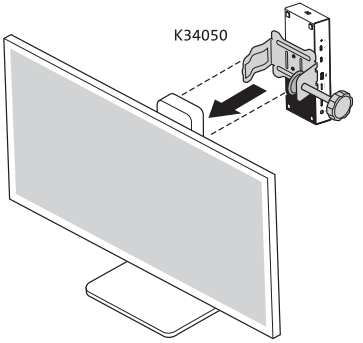

2

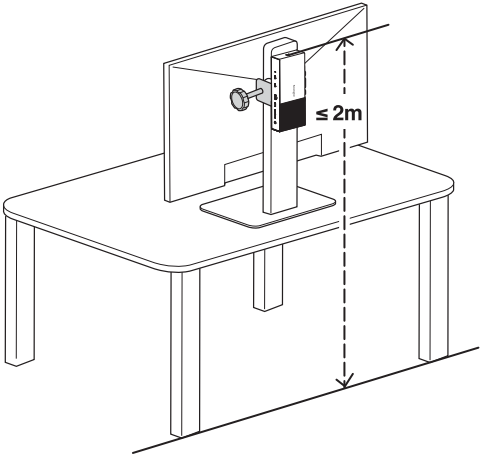

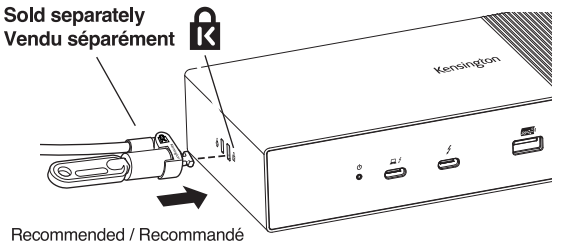

Recommended / Recommandé
K65020WW MicroSaver® 2.0 Keyed Laptop Lock
K65020WW Verrou à clé MicroSaver® 2.0 pour ordinateur portable

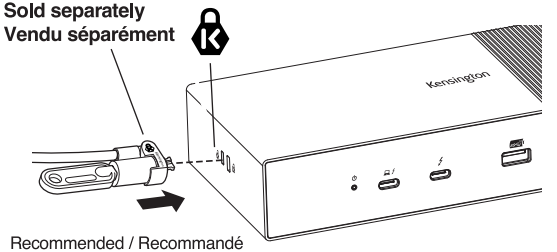

Recommended / Recommandé
K65021WW Slim NanoSaver® 2.0 Keyed Laptop Lock
K65021WW Verrou mince à clé NanoSaver® 2.0 pour ordinateur portable

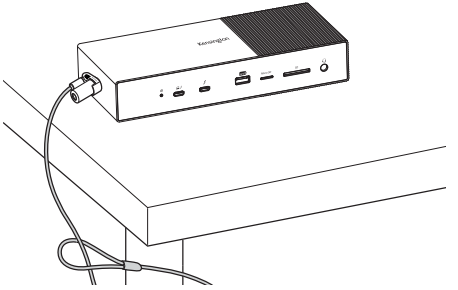



www.kensington.com/support

Kensington® is a registered trademark of ACCO Brands. Windows is a registered trademark of Microsoft Corporation in the U.S. and/or other countries. macOS is a trademark of Apple Inc. registered in the U.S. and other countries. Thunderbolt and the Thunderbolt logo are trademarks of Intel Corporation in the U.S. and/or other countries. USB-C® and USB4® are trademarks of USB Implementers Forum. All other registered and unregistered trademarks are the property of their respective owners.
© 2025 Kensington Computer Products Group, a division of ACCO Brands.
Patents: https://www.accobrands.com/patents/
Kensington® est une marque déposée d'ACCO Brands. Windows est une marque déposée de Microsoft Corporation aux États-Unis et/ou dans d'autresdes pays. macOS est une marque commerciale d'Apple Inc. déposée aux États-Unis et dans d'autres pays. ThunderboltMC et le logo ThunderboltMC sont des marques déposéesd'Intel Corporation aux États-Unis et/ou dans d'autres pays. USB-C® et USB4® sont des marques commerciales d'USB Implementers Forum. Toutes les autres marques sont la propriété de leurs propriétaires respectifs.
© 2025 Kensington Computer Products Group, une division d'ACCO Brands.
Brevets : https://www.accobrands.com/patents/



K35202

901-8339-00